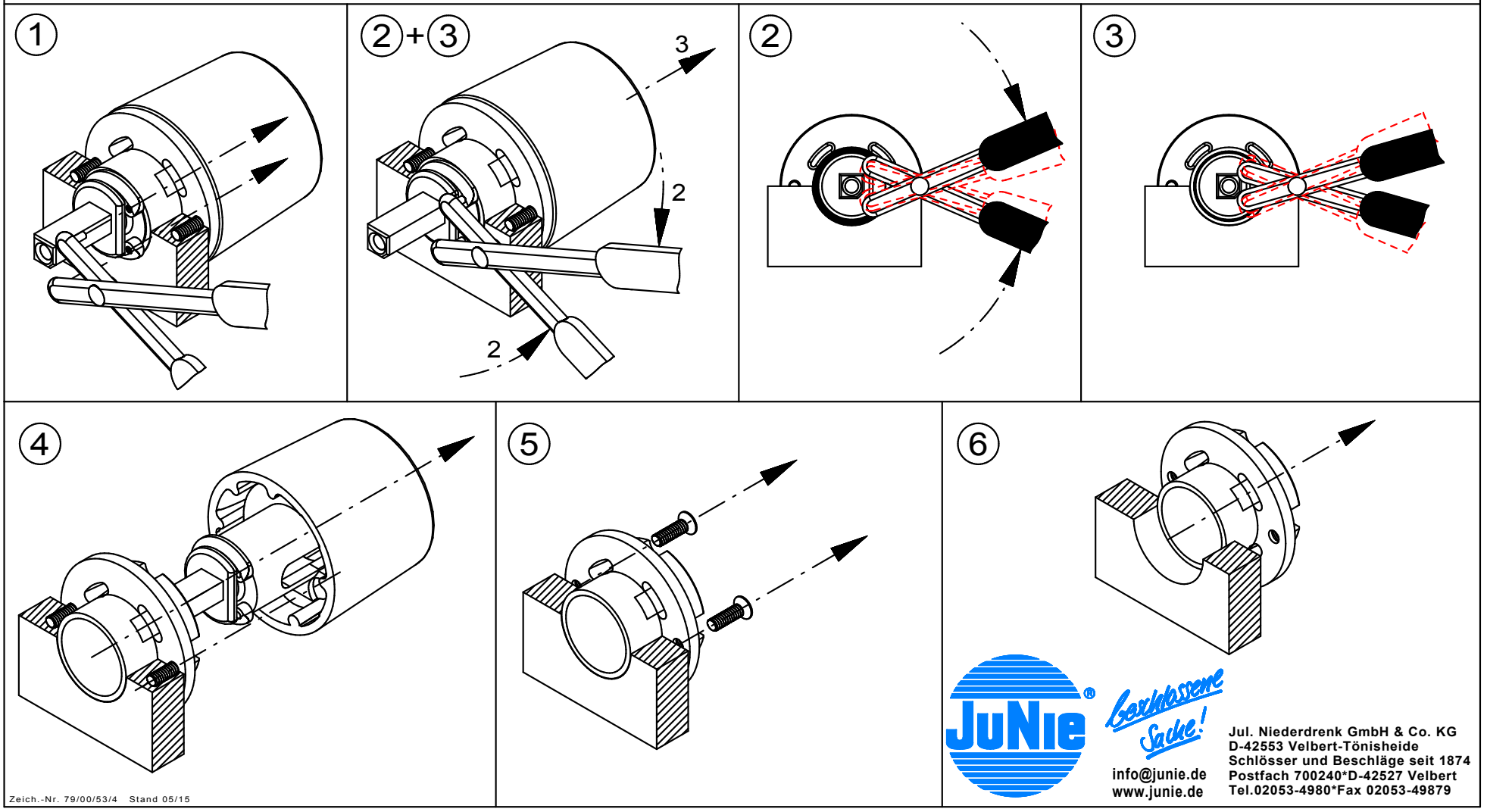Demontageanleitung Olive 3501