System Furore
Auswechselbare Zylinderkerne
Kapitel 2

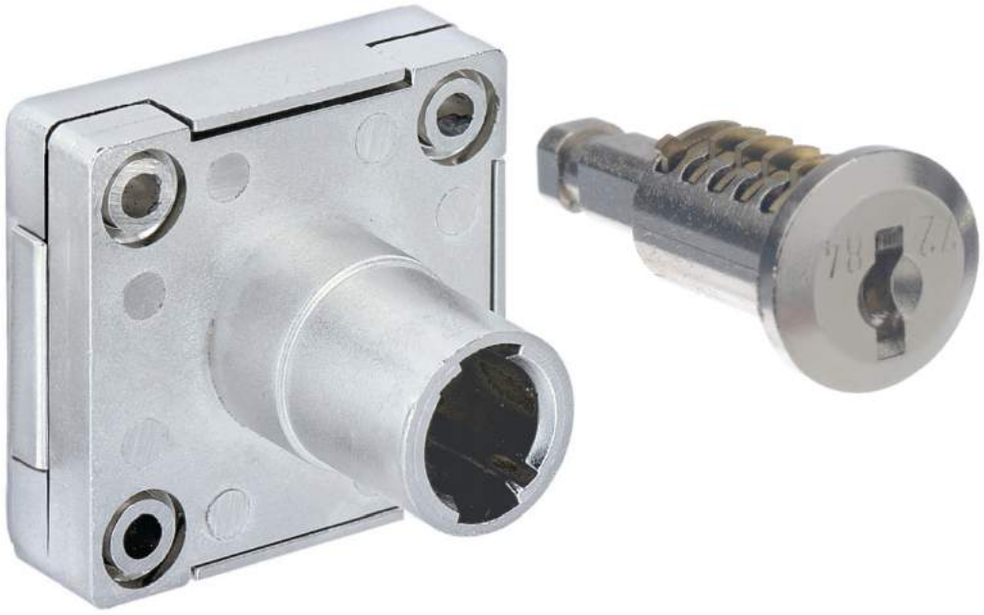

System Furore
Auswechselbare Zylinderkerne
Übersicht

AUSWECHSELBARE ZYLINDERKERNE

Das komplette Schließsystem für Möbel – sichert alle Arten von Möbeln.

Auswechselbare Zylinderkerne in Plättchen- und Stiftausführung.

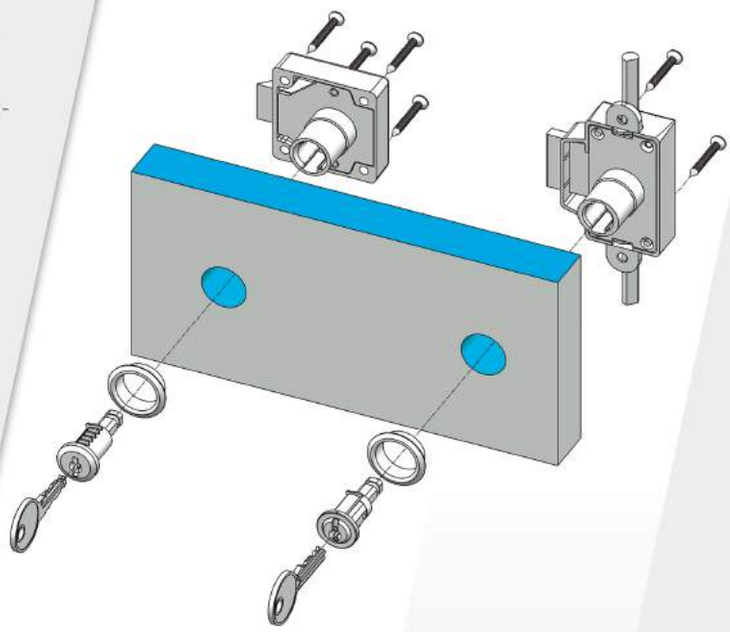

Stift-Zylinderkern
Nr. 8536

Plättchen-Zylinderkern
Nr. 8535

NEU

umstellbares Riegelschloss
Nr. 8520

NEU

Druckzylinder
Nr. 8564

Zentralverschluss
Nr. 8516

Griffolive
Nr. 8561

Schubstangenschloss
Nr. 8507

Hakenriegelschloss
Nr. 8509

Riegelschloss
Nr. 8504

Fallenschloss
Nr. 8506

Drehstangenschloss
Nr. 8505

Hebelschloss
Nr. 8570

Glastürschloss
Nr. 8571

Knopfzylinder
Nr. 8578

Artikel 8535
Zylinderkern mit 5 Plättchenzuhaltungen; 2 Wendeschlüssel;
Metall vernickelt

Zusätzliche Hinweise
Anlage mit Masterschlüssel 0592 möglich.
Auf Wunsch auch ohne Masterschlüsselfunktion.

8535.xxxxx

SZ Option

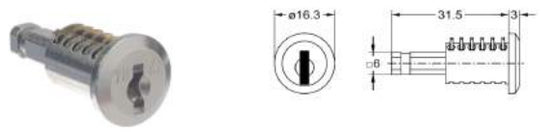

8535.xxxxx.026

SZ Option

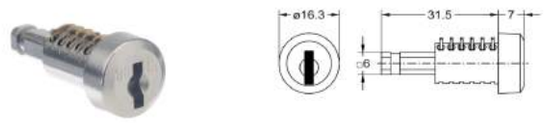

Artikel-Nr.	Oberfläche	Schließung	Materialstärke	VE	Lagerware
8535.00002	vernickelt	verschiedenschließend	bis 19 mm	10 St	✓
8535.00002:FP7.7001	vernickelt	7001	bis 19 mm	10 St	✓
8535.00002:FP7.7002	vernickelt	7002	bis 19 mm	10 St	✓
8535.00002:FP7.7003	vernickelt	7003	bis 19 mm	10 St	✓
8535.00002:FP7.7004	vernickelt	7004	bis 19 mm	10 St	✓
8535.00002:FP7.7005	vernickelt	7005	bis 19 mm	10 St	✓
8535.00002:FP7.7006	vernickelt	7006	bis 19 mm	10 St	✓
8535.00002:FP7.7007	vernickelt	7007	bis 19 mm	10 St	✓
8535.00002:FP7.7008	vernickelt	7008	bis 19 mm	10 St	✓
8535.00002:FP7.7009	vernickelt	7009	bis 19 mm	10 St	✓
8535.00002:FP7.7010	vernickelt	7010	bis 19 mm	10 St	✓
8535.00002.026	vernickelt	verschiedenschließend	bis 26 mm	10 St	

System Furore
Auswechselbare Zylinderkerne
Schlüssel für Furore 8535

Artikel 0591, 0592
Stahlschlüssel; auf Anfrage auch als Klappschlüssel mit Kunststoffkopf Artikel 0594 oder mit Schutzkappe Artikel 0590 lieferbar

Artikel 0593
Metallschlüssel

0591

0592

0593

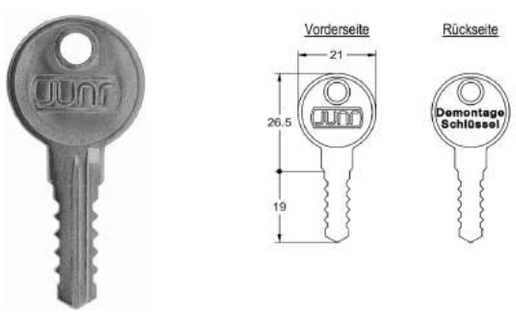

Artikel-Nr.	Bezeichnung	Oberfläche	Schließung	für Artikel	VE	Lagerware
0591.00002	Wendeschlüsselrohling	vernickelt	ohne Einschnitte	8533, 8534, 8535	50 St	✓
0591.00002:888.K	Wendeschlüssel	vernickelt	nach Angabe	8533, 8534, 8535	1 St	
0592.00002	Masterschlüssel	vernickelt		8533, 8534, 8535	1 St	✓
0593.00031	Demontageschlüssel	Metall roh		8535	1 St	✓

Artikel 8536
Zylinder mit 5 Stiftzuhaltungspaaren; Zylinderkörper, Zylinderkern und Stiftzuhaltungen aus Messing; 2 Schlüssel

Artikel 0583, 0584
Stahlschlüssel

8536
Wechselkern

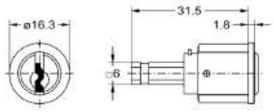

0583

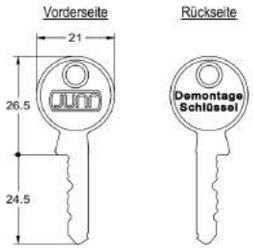

0584

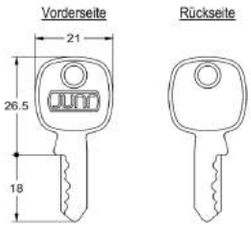

Artikel-Nr.	Bezeichnung	Oberfläche	Schließung	für Artikel	Materialstärke	VE	Lagerware
8536.00002	Wechselkern	Sichtflächen vernickelt	verschiedenschließend		bis 19 mm	5 St	✓
0583.00024	Demontageschlüssel	verzinkt blau passiviert		8536		1 St	✓
0584.18002	Schlüsselrohling	vernickelt	ohne Einschnitte	8536		25 St	✓
0584.18002:888.K	Schlüssel mit Einschnitten	vernickelt	nach Angabe	8536		1 St	

System Furore
Auswechselbare Zylinderkerne
Griffoliven drehbar und feststehend

Artikel 8553
Griffolive; drehbar; mit 1 Griffmulde und Ausgleichsplättchen zur Optimierung der Passgenauigkeit; aus Metall

Artikel 8563
Griffolive; drehbar; mit 2 Griffmulden und Ausgleichsplättchen zur Optimierung der Passgenauigkeit; aus Metall

Zusätzliche Hinweise
Auch als feststehende Griffoliven verfügbar, Artikel 8555, 8565

Art. Zubehör (sep.)
1 x 1294 Demontagenadel
8553 Zubehör (inkl.)
1 x 4x30 Schraube

Seite 15.18

8553
drehbar
Option

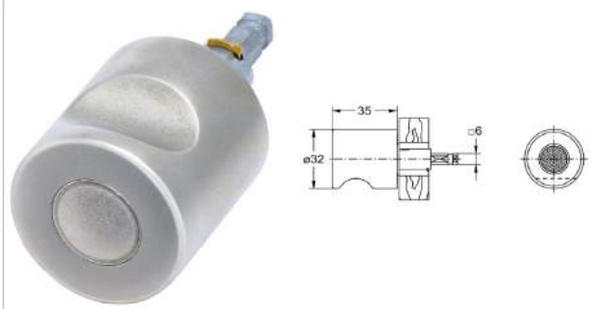

8563
drehbar
Option

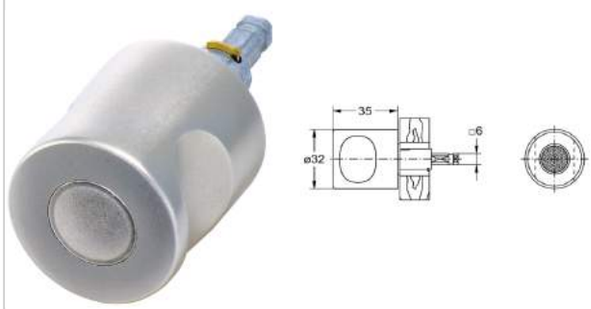

Artikel-Nr.	Art	Oberfläche	System	Materialstärke	ø Griffolive	VE	Lagerware
8553.18002	drehbar	ultrasamt vernickelt	Furore	bis 21 mm	32 mm	10 St	✔
8563.18002	drehbar	ultrasamt vernickelt	Furore	bis 21 mm	32 mm	10 St	✔

Artikel 8520
Riegelschloss; Dornmaß einstellbar auf 15, 20, 25, 30, 35, 40 mm; umstellbar auf rechts, links, unten (lad) oder oben (Klappe); aufliegend; ohne Zylinderkerne; Lieferzustand D=30 Dorn rechts; Kasten Metall vernickelt; 1 Rosette vernickelt

Artikel 8504
Riegelschloss; aufliegend; ohne Zylinderkerne; Kasten Metall vernickelt; 1 Rosette vernickelt; in allen Anschlagrichtungen verwendbar; für Materialstärken bis 19mm

Artikel 8506
Fallenschloss; aufliegend; ohne Zylinderkerne; Kasten Metall vernickelt; 1 Rosette vernickelt; in allen Anschlagrichtungen verwendbar; für Materialstärken bis 19mm

Art. Zubehör (sep.)
8535 Wechselkern Seite 02.3
8536 Wechselkern Seite 02.5
8506.25 Zubehör (sep.)
1 x 2522 Schließblech
1 x 2713 Schließblech

8520
Riegelschloss

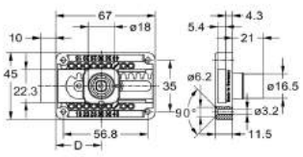

8504.20
Riegelschloss

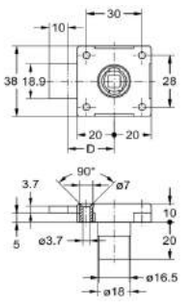

8504.25
Riegelschloss

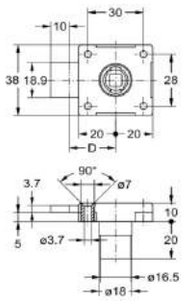

8506.25
Fallenschloss

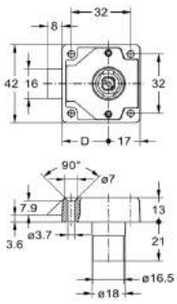

Artikel-Nr.	Dornmaß D	Oberfläche	VE	Lagerware
8520.00002	15,20,25,30,35,40 mm	vernickelt	10 St	✓
8504.20002	20 mm	vernickelt	10 St	✓
8504.25002	25 mm	vernickelt	10 St	✓
8506.25002	25 mm	vernickelt	5 St	✓

System Furore
Auswechselbare Zylinderkerne
Drehstangenschlösser

Artikel 8501
Drehstangenschloss; aufliegend; in allen Anschlagrichtungen verwendbar; für Materialstärken bis 19 mm; mit Seitenriegel; ohne Zylinderkern; Kasten Metall vernickelt; 1 Rosette vernickelt; auch mit montierten Einpreßzapfen (Art. 2517+2518) lieferbar.

Zusätzliche Hinweise
Griffoliven siehe S. 02.09-02.10

Art. Zubehör (sep.)

0065 Stange ø6	Seite 15.4
0087 Stange ø8	Seite 15.4
2401 Komplettes Zubehör Set zum Anschrauben	Seite 15.3
2402 Komplettes Zubehör Set zum Einpressen	Seite 15.3
8535 Wechselkern	Seite 02.3
8536 Wechselkern	Seite 02.5

8501

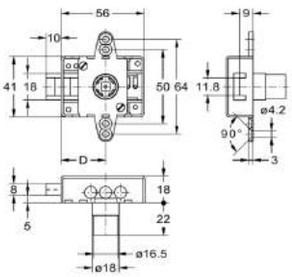

Artikel-Nr.	Dornmaß	Anschlagrichtung	Oberfläche	Stangen	VE	Lagerware
8501.20102	20 mm	rechts/unten	vernickelt	6x5 geteilt und durchgehend oder 8x7 geteilt	10 St	
8501.20202	20 mm	links/oben	vernickelt	6x5 geteilt und durchgehend oder 8x7 geteilt	10 St	
8501.25102	25 mm	rechts/unten	vernickelt	6x5 geteilt und durchgehend oder 8x7 geteilt	10 St	✔
8501.25202	25 mm	links/oben	vernickelt	6x5 geteilt und durchgehend oder 8x7 geteilt	10 St	✔
8501.30102	30 mm	rechts/unten	vernickelt	6x5 geteilt und durchgehend oder 8x7 geteilt	10 St	✔
8501.30202	30 mm	links/oben	vernickelt	6x5 geteilt und durchgehend oder 8x7 geteilt	10 St	✔
8501.35102	35 mm	rechts/unten	vernickelt	6x5 geteilt und durchgehend oder 8x7 geteilt	10 St	
8501.35202	35 mm	links/oben	vernickelt	6x5 geteilt und durchgehend oder 8x7 geteilt	10 St	
8501.40102	40 mm	rechts/unten	vernickelt	6x5 geteilt und durchgehend oder 8x7 geteilt	10 St	
8501.40202	40 mm	links/oben	vernickelt	6x5 geteilt und durchgehend oder 8x7 geteilt	10 St	
8501.45102	45 mm	rechts/unten	vernickelt	6x5 geteilt und durchgehend oder 8x7 geteilt	10 St	
8501.45202	45 mm	links/oben	vernickelt	6x5 geteilt und durchgehend oder 8x7 geteilt	10 St	

Artikel 8505
Drehstangenschloss; aufliegend; Schließbewegung 180°; ohne Zylinderkerne; Kasten Metall vernickelt; 1 Rosette vernickelt; in allen Anschlagrichtungen verwendbar; für Materialstärken bis 19 mm; mit Seitenriegel; auch mit montierten Einpreßzapfen (Art. 2517+2518) lieferbar

Artikel 8509
Hakenriegelschloss; aufliegend; mit 2 Hakenriegeln; Schließbewegung 180°; ohne Zylinderkerne; Kasten Metall; 1 Rosette vernickelt; für Materialstärken bis 21 mm

8505 Zubehör (sep.)

0065 Stange ø6	Seite 15.4
0087 Stange ø8	Seite 15.4
2401 Komplettes Zubehör Set zum Anschrauben	Seite 15.3
2402 Komplettes Zubehör Set zum Einpressen	Seite 15.3
8535 Wechselkern	Seite 02.3
8536 Wechselkern	Seite 02.5
8509 Zubehör (inkl.)	
1 x 2548 Schließblech	Seite 15.14
8509 Zubehör (sep.)	
8535 Wechselkern	Seite 02.3
8536 Wechselkern	Seite 02.5

8505.15
Drehstangenschloss

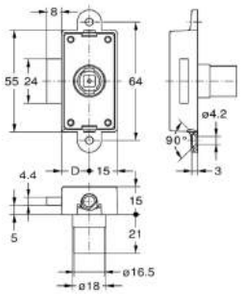

8505.25
Drehstangenschloss

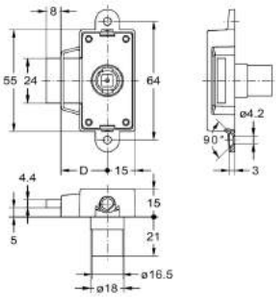

8509
Hakenriegelschloss

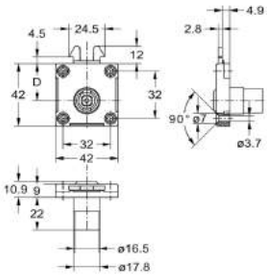

Artikel-Nr.	Dornmaß D	Anschlagrichtung	Oberfläche	Stangen	VE	Lagerware
8505.15002	15 mm	rechts/links	vernickelt	geteilt	10 St	✓
8505.25002	25 mm	rechts/links	vernickelt	geteilt	10 St	✓
8509.25302	25 mm	unten	vernickelt		5 St	✓

System Furore
Auswechselbare Zylinderkerne
Griffoliven dreh- und verschließbar

Artikel 8521
Griffolive System Furore; dreh- und verschließbar; mit 4 schwarzen Gummiringen und Ausgleichsplättchen zur Optimierung der Passgenauigkeit; aus Metall

Artikel 8551
Griffolive System Furore; dreh- und verschließbar; mit 1 Griffmulde und Ausgleichsplättchen zur Optimierung der Passgenauigkeit; aus Metall

Artikel 8561
Griffolive System Furore; dreh- und verschließbar; mit 2 Griffmulden und Ausgleichsplättchen zur Optimierung der Passgenauigkeit; aus Metall

Art. Zubehör (sep.)

1294 Demontagenadel	Seite 15.18
8535 Wechselkern	Seite 02.3
8536 Wechselkern	Seite 02.5

8521

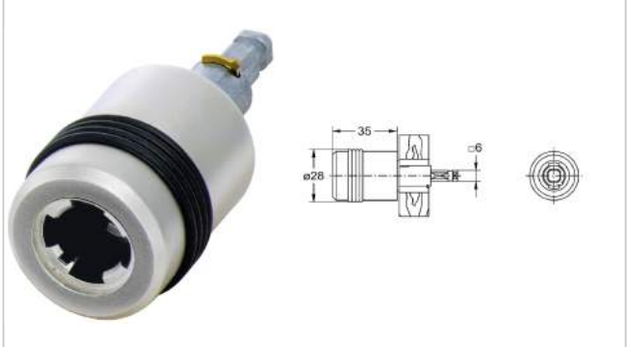

Option

8551

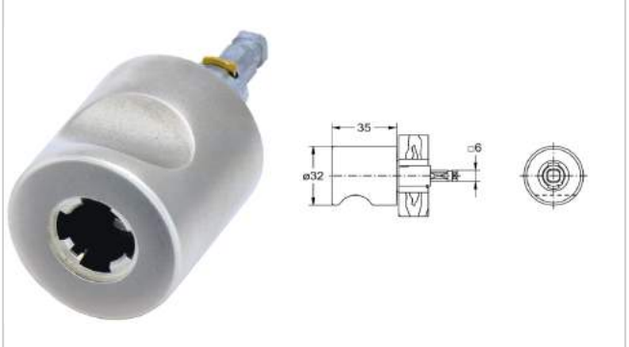

Option

8561

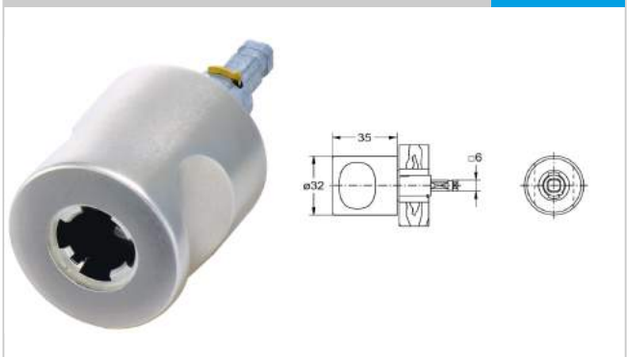

Option

Artikel-Nr.	Schließrichtung	Oberfläche	System	Materialstärke	ø Griffolive	VE	Lagerware
8521.18102	rechts	ultrasamt vernickelt	Furore	bis 21 mm	28 mm	10 St	✓
8521.18202	links	ultrasamt vernickelt	Furore	bis 21 mm	28 mm	10 St	✓
8551.18102	rechts	ultrasamt vernickelt	Furore	bis 21 mm	32 mm	10 St	✓
8551.18202	links	ultrasamt vernickelt	Furore	bis 21 mm	32 mm	10 St	✓
8561.18102	rechts	ultrasamt vernickelt	Furore	bis 21 mm	32 mm	10 St	✓
8561.18202	links	ultrasamt vernickelt	Furore	bis 21 mm	32 mm	10 St	✓

Artikel 8578
Knopfzylinder; verschließbar; mit Falle; aus Metall; nicht für Oliven geeignet

Artikel 8579
Knopfzylinder; verschließbar; aus Metall; nicht für Oliven geeignet

Schließwege

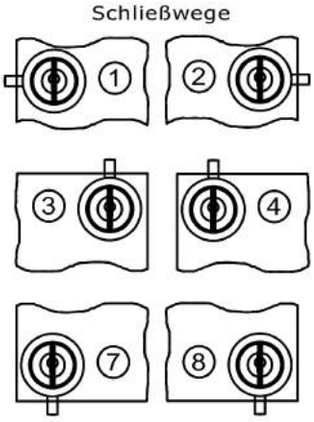

Art. Zubehör (inkl.)
3 x Gummiring
2 x M2.5x20 Schraube

Art. Zubehör (sep.)

2703 Schließhülse	Seite 15.18
8535 Wechselkern	Seite 02.3
8536 Wechselkern	Seite 02.5

8578

Option

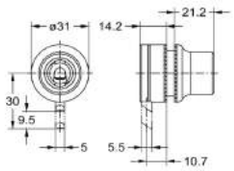

8579

Option

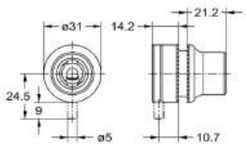

Artikel-Nr.	Schließweg	Oberfläche	Materialstärke	ø Knopf	VE	Lagerware
8578.00102	3, 7	vernickelt	4 - 6 mm	31 mm	1 St	✓
8578.00202	1, 2, 4, 8	vernickelt	4 - 6 mm	31 mm	1 St	✓
8579.00102	3, 7	vernickelt	4 - 6 mm	31 mm	1 St	✓
8579.00202	1, 2, 4, 8	vernickelt	4 - 6 mm	31 mm	1 St	✓

System Furore
Auswechselbare Zylinderkerne
Zylinder-Hebelschlösser

Artikel 8570
Hebelschloss; Befestigung durch Mutter; Metall vernickelt mit Außengewinde; ohne Zylinderkern; Schließbewegung 180°

Artikel 8573
Hebelschloss; Metall vernickelt; ohne Zylinderkern; 1 Rosette vernickelt, Anschraubplatte Metall vernickelt; Schließbewegung 180°

Zusätzliche Hinweise
Schließwege siehe S. 04.02
weitere Schließhebelformen siehe S. 04.02
Griffoliven siehe S. 02.09-02.10

Art. Zubehör (sep.)
8535 Wechselkern — Seite 02.3
8536 Wechselkern — Seite 02.5

8570 Zubehör (inkl.)
1 x 2619 Mutter M19
1 x 2660.40002 Schließhebel
1 x 2663 Befestigungsschraube
1 x Distanzhülse
1 x Halteklammer für Materialstärken 1mm und 4mm
1 x Zahnscheibe

8573 Zubehör (inkl.)
1 x 2660.40002 Schließhebel
1 x 2663 Befestigungsschraube
1 x Distanzhülse
1 x Zahnscheibe

8570

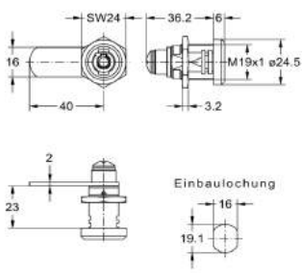

8573

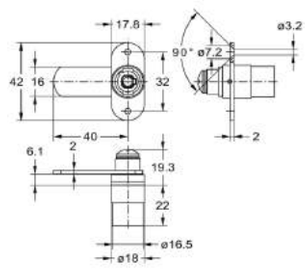

Artikel-Nr.	Schließweg	Materialstärke	VE	Lagerware
8570.00002	1-8	1-12 mm	5 St	✔
8573.00002	1-8	bis 19 mm; mit 8535.xxxxx.026 verlängert bis 26 mm	5 St	✔

Artikel 8571
Glastürhebelschloss mit Abdeckplatte; Metall vernickelt mit Außengewinde; ohne Zylinderkern; Schließbewegung 180°

Artikel 8572
Abdeckplatte; Metall vernickelt, 2-teilig mit Schraubbefestigung

8571 Zubehör (inkl.)
1 x 2572 Schließwinkel Seite 15.12
1 x 2619 Mutter M19
1 x 2634 Abdeckplatte mit Kunststoffunterlage
1 x 2660.21002 Schließhebel
1 x Distanzhülse
1 x M6x5 Schraube
1 x Zahnscheibe

8571 Zubehör (sep.)
8535 Wechselkern Seite 02.3
8536 Wechselkern Seite 02.5

8572 Zubehör (inkl.)
2 x Kunststoffunterlage
1 x M6x8 Schraube
1 x M6x12 Schraube

8571 Option

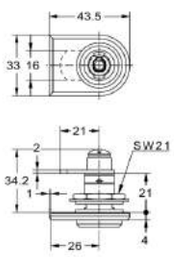

8572 Option

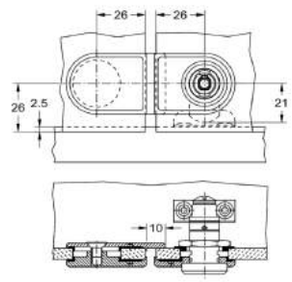

Artikel-Nr.	Schließweg	Oberfläche	Materialstärke	VE	Lagerware
8571.00002	1 - 8	vernickelt	4 - 10 mm	1 St	✓
8572.00002		vernickelt	4 - 10 mm	1 St	✓

System Furore
Auswechselbare Zylinderkerne
Dreh-Druckzylinder

Artikel 8511
Drehdruckzylinder mit Anschraubplatte; Schließbewegungen 180°; 11,5mm Hub; Metall vernickelt; ø 19 mm; ohne Zylinderkern; 1 Rosette vernickelt; für Materialstärken bis 21 mm

Artikel 8574
Drehdruckzylinder mit Anschraubplatte; Schließbewegungen 180°; 13mm Hub; Metall vernickelt; ø 22 mm; ohne Zylinderkern; 1 Rosette vernickelt; für Materialstärken bis 26 mm; 1 Schließhülse Messing

Artikel 8564
Druckzylinder mit Mutternbefestigung; Schließbewegung 180°, 12mm Hub; Metall vernickelt; ohne Zylinderkern; für Materialstärken bis 16 mm

Artikel 2606
Kombinieren Sie 8564 mit 2606 zu einem Glastürverschluss

Art. Zubehör (sep.)
8535 Wechselkern Seite 02.3
8536 Wechselkern Seite 02.5
8574 Zubehör (inkl.)
1 x 2638 Schließhülse

8511
Dreh-Druckzylinder

8574
Druckzylinder

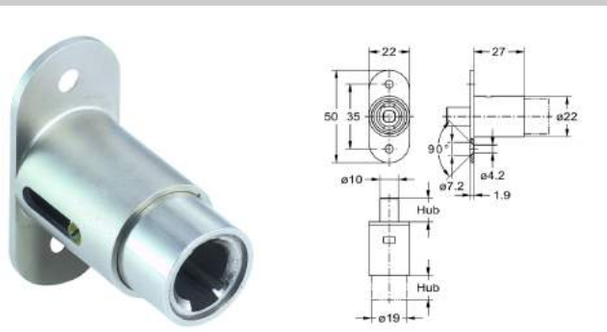

8564
Druckzylinder

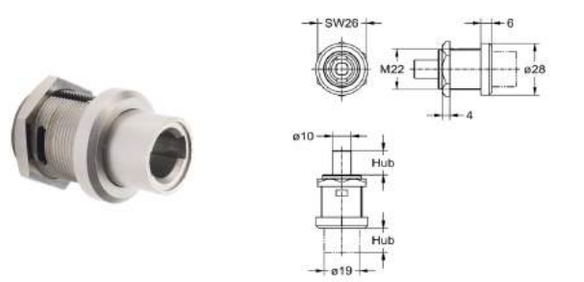

2606
Glastürverschluss

Artikel-Nr.	Oberfläche	Hub	Materialstärke	VE	Lagerware
8511.00002	vernickelt	11,5 mm	bis 21 mm	10 St	✓
8574.00002	vernickelt	13 mm	bis 26 mm	5 St	✓
8564.00002	vernickelt	12 mm	bis 16 mm	5 St	✓
2606.00002	vernickelt		bis 10 mm	5 St	✓

Artikel 8507
Grundschlösser aufliegend; **ohne Zylinderkerne**; Kasten Metall vernickelt; 1 Rosette vernickelt; für Materialstärken bis 19 mm

Art. Zubehör (inkl.)

2 x 2370 Stangenschließblech	Seite 15.17

Art. Zubehör (sep.)

0103 Stange 10x3	Seite 15.2
1288 Rollschließblech	
8535 Wechselkern	Seite 02.3
8536 Wechselkern	Seite 02.5

8507

SZ
Option

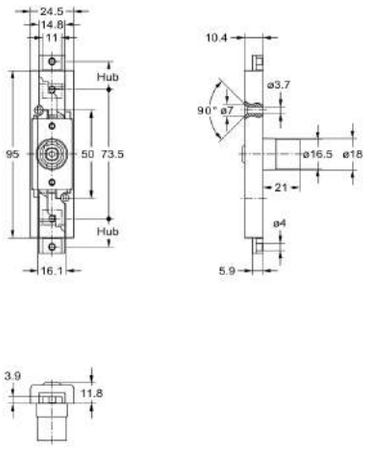

Artikel-Nr.	Anschlagrichtung	Oberfläche	Hub	VE	Lagerware
8507.00102	rechts	vernickelt	15,5 mm	5 St	✓

System Furore
Auswechselbare Zylinderkerne
ZV Sets für frontseitige Betätigung

Artikel 8592
für blum Schubladensystem **"Legrabox"**; Zentralverschluss für **"Container"** (einseitige Verriegelung); TIP-ON-fähig; Furore Plättchenzylinder

Artikel 8593
für blum Schubladensystem **"Legrabox"**; Zentralverschluss für **"Karteischrank"** (beidseitige Verriegelung); TIP-ON-fähig; Furore Plättchenzylinder

Zusätzliche Hinweise
für hohe und niedrige Zarge geeignet; individuelles Kundenlogo auf Anfrage möglich; Berechnungstool zur Berechnung der Stangenlänge und Tabelle zur Bestimmung der Einlagen siehe *www.junie.de*

8592
für Container

8592 Set Zentralverschluss
zur individuellen Anpassung

0162 Zentralverschlussstange inkl. Zubehör
8518 Zentralverschluss
8535 Zylinderkern
1353 Sperrplatten

8593
für Karteischrank

8593 Set Zentralverschluss
zur individuellen Anpassung

0163 Zentralverschlussstangen inkl. Zubehör
8507 Zentralverschluss
8535 Zylinderkern
1353 Sperrplatten
0103 Stangen

Artikel-Nr.	Sperrplatte	System	Anzahl der Schubladen	Länge der Zentralverschluss Stange	VE	Lagerware
8592.04102.019-65	orion grau matt	Legrabox	4	1000 mm	1 St	
8592.04102.019-25	seidenweiß matt	Legrabox	4	1000 mm	1 St	
8592.05102.019-65	orion grau matt	Legrabox	5	1000 mm	1 St	
8592.05102.019-25	seidenweiß matt	Legrabox	5	1000 mm	1 St	
8592.06102.019-65	orion grau matt	Legrabox	6	1000 mm	1 St	
8592.06102.019-25	seidenweiß matt	Legrabox	6	1000 mm	1 St	
8592.07102.019-65	orion grau matt	Legrabox	7	1000 mm	1 St	
8592.07102.019-25	seidenweiß matt	Legrabox	7	1000 mm	1 St	
8593.04102.019-65	orion grau matt	Legrabox	4	1400 mm	1 St	
8593.04102.019-25	seidenweiß matt	Legrabox	4	1400 mm	1 St	
8593.05102.019-65	orion grau matt	Legrabox	5	1400 mm	1 St	
8593.05102.019-25	seidenweiß matt	Legrabox	5	1400 mm	1 St	
8593.06102.019-65	orion grau matt	Legrabox	6	1400 mm	1 St	
8593.06102.019-25	seidenweiß matt	Legrabox	6	1400 mm	1 St	
8593.07102.019-65	orion grau matt	Legrabox	7	1400 mm	1 St	
8593.07102.019-25	seidenweiß matt	Legrabox	7	1400 mm	1 St	

Artikel 8594
für blum Schubladensystem **"Tandembox (Intivo oder Antaro)"**; Zentralverschluss für **"Karteischrank"** (beidseitige Verriegelung); TIP-ON-fähig; Furore Plättchenzylinder

Artikel 8595
für blum Schubladensystem **"Tandembox (Intivo oder Antaro)"**; Zentralverschluss für **"Container"** (einseitige Verriegelung); TIP-ON-fähig; Furore Plättchenzylinder

Zusätzliche Hinweise
Berechnungstool zur Berechnung der Stangenlänge und Tabelle zur Bestimmung der Einlagen siehe *www.junie.de*

8594
für Karteischrank

8594 Set Zentralverschluss

zur individuellen Anpassung

0163 Zentralverschlussstange
8507 Zentralverschluss
8535 Zylinderkern
1358 Sperrplatte (niedrig)
1359 Sperrplatte (hoch)
0103 Stangen

8595
für Container

8595 Set Zentralverschluss

zur individuellen Anpassung

0162 Zentralverschlussstange
8518 Zentralverschluss
8535 Zylinderkern
1358 Sperrplatte (niedrig)
1359 Sperrplatte (hoch)

Artikel-Nr.	Sperrplatte	System	Anzahl der Schubladen	Länge der Zentralverschluss Stange	VE	Lagerware
8594.04102.019-02	vernickelt	Tandembox	4	1400 mm	1 St	
8594.05102.019-02	vernickelt	Tandembox	5	1400 mm	1 St	
8594.06102.019-02	vernickelt	Tandembox	6	1400 mm	1 St	
8594.07102.019-02	vernickelt	Tandembox	7	1400 mm	1 St	
8595.04102.019-02	vernickelt	Tandembox	4	1000 mm	1 St	
8595.05102.019-02	vernickelt	Tandembox	5	1000 mm	1 St	
8595.06102.019-02	vernickelt	Tandembox	6	1000 mm	1 St	
8595.07102.019-02	vernickelt	Tandembox	7	1000 mm	1 St	

System Furore
Auswechselbare Zylinderkerne
ZV Sets für frontseitige Betätigung

Artikel 8596
für blum Schubladensystem **"Tandem/Movento"**; Zentralverschluss für **"Karteischrank"** (beidseitige Verriegelung); TIP-ON-fähig; Furore Plättchenzylinder

Artikel 8598
für blum Schubladensystem **"Tandem/Movento"**; Zentralverschluss für **"Container"** (einseitige Verriegelung); TIP-ON-fähig; Furore Plättchenzylinder

Zusätzliche Hinweise
Berechnungstool zur Berechnung der Stangenlänge und Tabelle zur Bestimmung der Einlagen siehe *www.junie.de*

8596
für Karteischrank

8596 Set Zentralverschluss
zur individuellen Anpassung

0163 Zentralverschlussstangen inkl. Zubehör
8507 Zentralverschluss
8535 Zylinderkern
1354 Sperrplatten
0103 Stangen

8598
für Container

8598 Set Zentralverschluss
zur individuellen Anpassung

0162 Zentralverschlussstange inkl. Zubehör
8518 Zentralverschluss
8535 Zylinderkern
1354 Sperrplatten

Artikel-Nr.	Sperrplatte	System	Anzahl der Schubladen	Länge der Zentralverschluss Stange	VE	Lagerware
8596.04102.019-24	verzinkt	Tandem/Movento	4	1400 mm	1 St	
8596.05102.019-24	verzinkt	Tandem/Movento	5	1400 mm	1 St	
8596.06102.019-24	verzinkt	Tandem/Movento	6	1400 mm	1 St	
8596.07102.019-24	verzinkt	Tandem/Movento	7	1400 mm	1 St	
8598.04102.019-24	verzinkt	Tandem/Movento	4	1000 mm	1 St	
8598.05102.019-24	verzinkt	Tandem/Movento	5	1000 mm	1 St	
8598.06102.019-24	verzinkt	Tandem/Movento	6	1000 mm	1 St	
8598.07102.019-24	verzinkt	Tandem/Movento	7	1000 mm	1 St	

Artikel 8516
Zentralverschlusszylinder System Furore; Gehäuse Metall; verwendbar mit oder ohne Auszugssperre; für System **Standard**; Zentralverschluss für **"Container"** (einseitige Verriegelung); Schließbewegung 180°; Hub 13 mm

Artikel 8517
Zentralverschlusszylinder System Furore; Gehäuse Metall; verwendbar mit oder ohne Auszugssperre; für System **Hettich**; Zentralverschluss für **"Container"** (einseitige Verriegelung); Schließbewegung 180°

Artikel 8518
Zentralverschlusszylinder System Furore; Anschraubplatte Gehäuse Metall; für blum Schubladensystem; Zentralverschluss für **"Container"** (einseitige Verriegelung)

8516 + 8517 Zubehör (sep.)

8535 Wechselkern	Seite 02.3
8536 Wechselkern	Seite 02.5

8516 Zubehör (sep.)

0154 Zentralverschlussstange	Seite 12.19
0160 Zentralverschlussstange	Seite 12.20
0161 Zentralverschlussstange	Seite 12.20
1340 Sperrstift	Seite 12.22
1382 Auszugssperre	Seite 12.22
1385 Stangenführung	Seite 12.21
1386 Stangenführung	Seite 12.21
1387 Kugelraste	Seite 12.22
6042 Sperrstift	Seite 12.21
6045 Sperrstiftverlängerung	Seite 12.21

8518 Zubehör (sep.)

8535 Wechselkern	Seite 02.3
8536 Wechselkern	Seite 02.5

8516

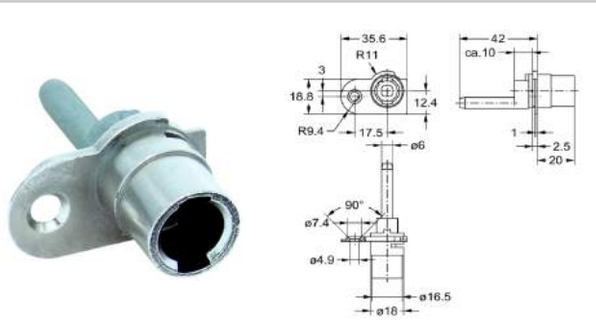

8517

8518

Artikel-Nr.	Anschlagrichtung	Oberfläche	Hub	System	Maß X	Maß Y	Maß Z	VE	Lagerware
8516.00102	rechts	vernickelt	12 mm	Standard				10 St	✓
8517.00102	rechts	vernickelt		Hettich				10 St	✓
8518.34102	rechts	vernickelt		Legrabox/Tandem/Movento	34 mm	14,5 mm	44,5 mm	10 St	✓
8518.41102	rechts	vernickelt		Tandembox/Intivo/Antaro	41 mm	22,5 mm	51,5 mm	10 St	✓