smart slide | **Montageanleitung**
Push-Open Vollauszug

samet®

1

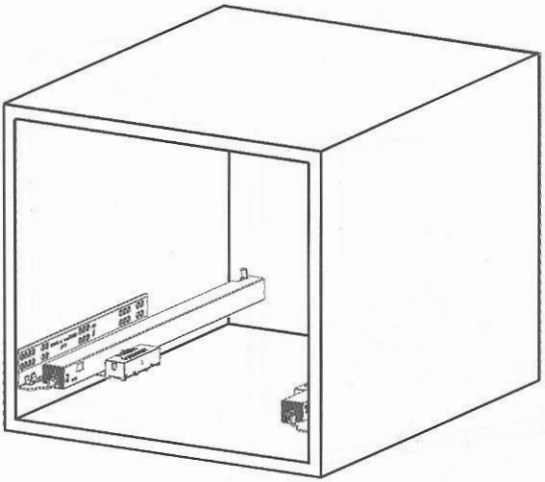

2

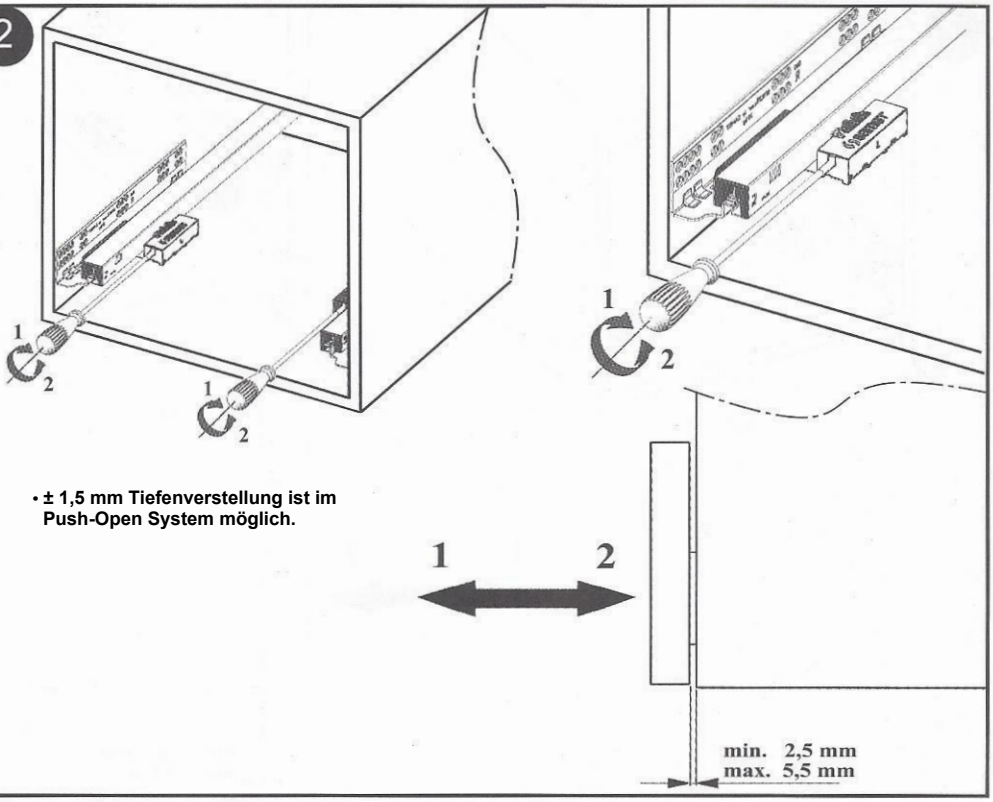

- ± 1,5 mm Tiefenverstellung ist im Push-Open System möglich.